Hofer

Navodila za uporabo

CROFTON®

EKONOM LONEC 6 LITROV

IZDELANO V NEMČIJI
hanse control
myhansecontrol.com
Uporabniku prijazna navodila
ID: #05000

Hitro in preprosto do cilja s kodami QR

Ne glede na to, ali potrebujete informacije o izdelkih, nadomestne dele, dodatno opremo, podatke o garancijah izdelovalcev ali servisih ali si želite udobno ogledati videoposnetek z navodili – s kodami QR boste zlahka na cilju.

Kaj so kode QR?

Kode QR (QR = Quick Response oziroma hiter odziv) so grafične kode, ki jih je mogoče prebrati s kamero pametnega telefona in na primer vsebujejo povezavo do spletne strani ali kontaktne podatke. Prednost za vas: Ni več nadležnega prepisovanja spletnih naslovov ali kontaktnih podatkov!

Postopek:

Za optično branje kode QR potrebujete le pametni telefon, nameščen program (bralnik) za branje kod QR ter povezavo z internetom*.

Bralniki kod QR so praviloma na voljo za brezplačen prenos iz spletne trgovine s programi (aplikacijami) vašega pametnega telefona.

Preizkusite zdaj

S pametnim telefonom preprosto optično preberite naslednjo kodo QR in izvedite več o Hoferjevem izdelku, ki ste ga kupili.*

Hoferjev storitveni portal

Vse zgoraj navedene informacije so na voljo tudi na Hoferjevem storitvenem portalu na spletnem naslovu www.hofer-servis.si.

* Pri uporabi bralnika kod QR lahko nastanejo stroški povezave z internetom, kar je odvisno od vrste vaše naročnine.

Kazalo

Pregled **4**
Uporaba **5**
Vsebina kompleta/deli naprave **6**
Splošno **7**
Navodila za uporabo preberite in shranite 7
Razlaga znakov 7
Varnost **8**
Pravilna uporaba 8
Varnostni napotki 9
Varnostni sistemi 12
Preverite ekonom lonec in vsebino kompleta **12**
Uporaba **12**
Prvo čiščenje ekonom lonca 12
Dodajanje živil 13
Zapiranje ekonom lonca 13
Kuhanje pod tlakom 14
Sprostitev tlaka v ekonom loncu 14
Odpiranje ekonom lonca 15
Stopnje tlaka in časi kuhanja **15**
Stopnje tlaka 15
Časi kuhanja 16
Napotki za pripravo in čase kuhanja 18
Čiščenje, nega in shranjevanje **19**
Čiščenje ekonom lonca 19
Čiščenje in zamenjava tesnilnega obroča 20
Čiščenje ventilov 20
Vzdrževanje in shranjevanje 20
Nadomestni deli in drugi dodatki **21**
Odprava napak **22**
Tehnični podatki **24**
Odlaganje med odpadke **25**
Odlaganje embalaže med odpadke 25
Odlaganje ekonom lonca med odpadke 25
Es-certifikat o skladnosti **26**
Garancijski list **27**
Garancijski pogoji **28**

Dok./Rev.-Nr. 94167_20160518

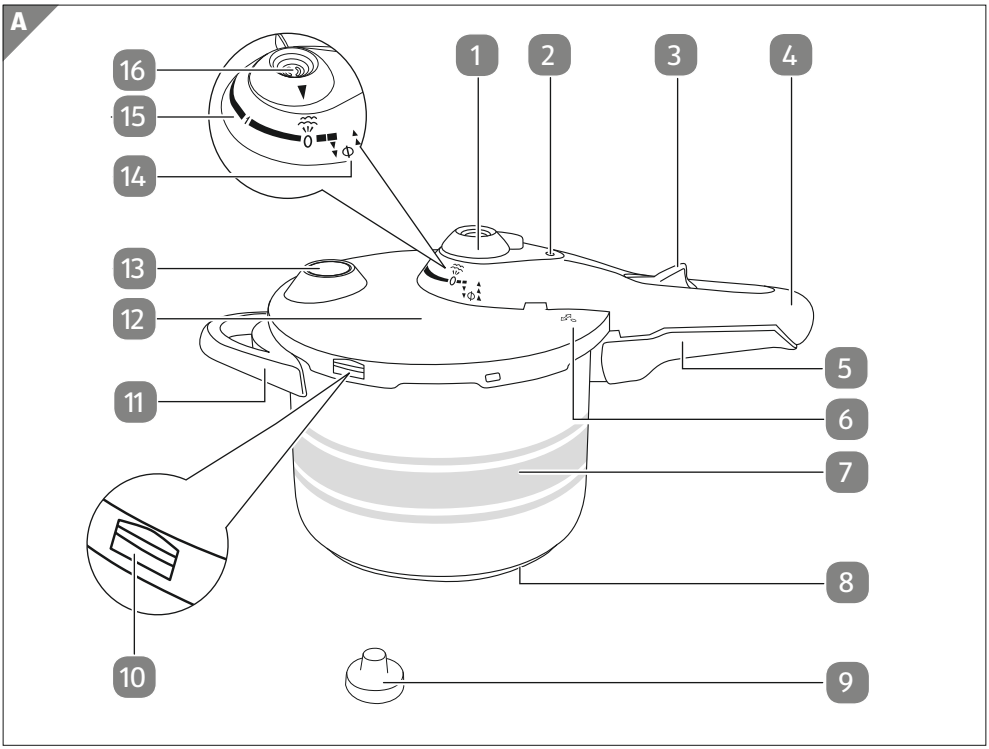
A
1
2
3
4
5
6
7
8
9
10
11
12
13
14
15
16

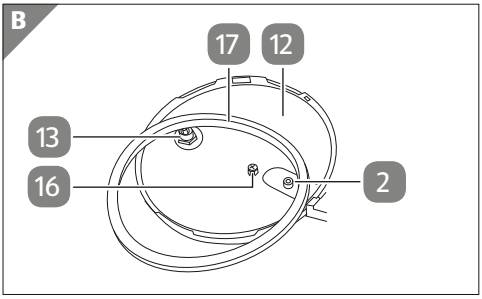
B
17
12
13
16
2

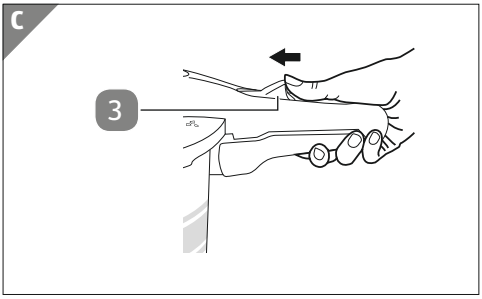
C
3

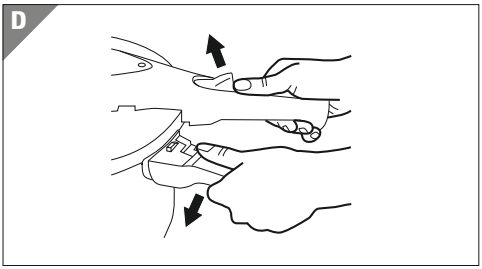
D

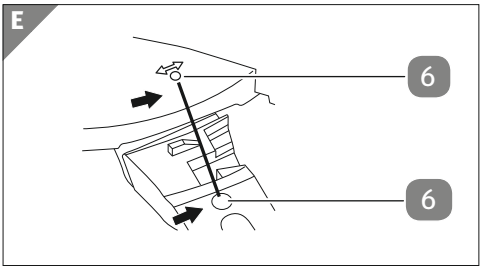
E
6
6

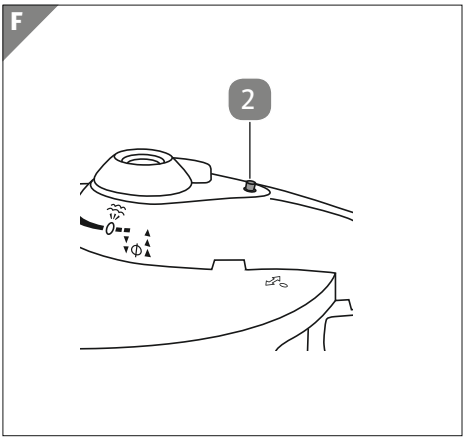
F
2

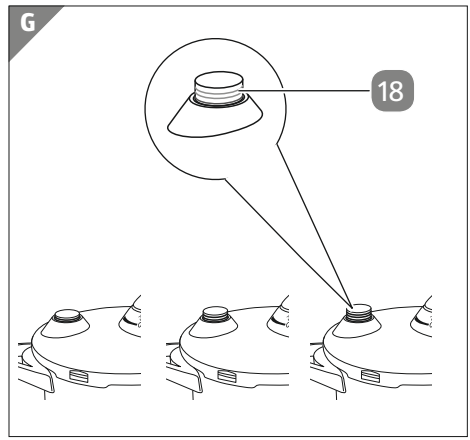
G
18

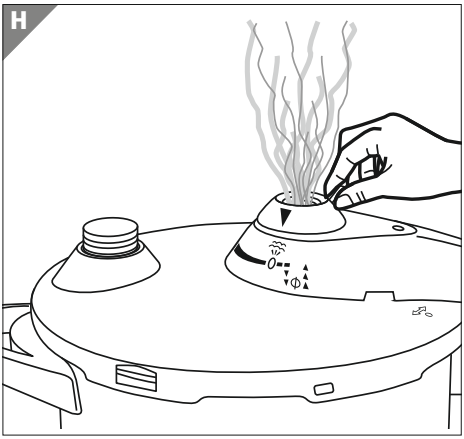
H

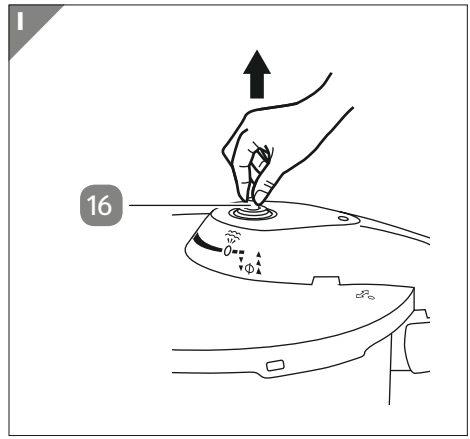
I
16

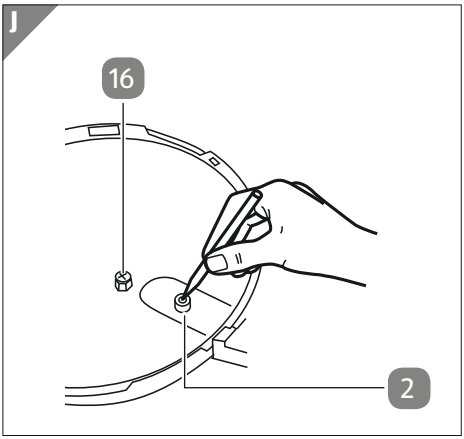
J
16
2

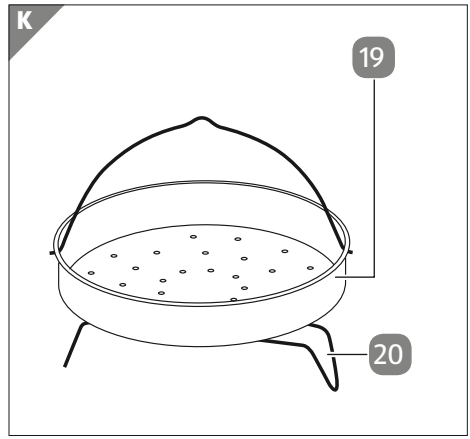
K
19
20

Vsebina kompleta/deli naprave

1. Pokrov ventila regulatorja tlaka
2. Varnostni ventil (rdeči)
3. Zaporni drsnik
4. Ročaj pokrova
5. Ročaj lonca
6. Oznaka za zapiranje
7. Lonec
8. Dno
9. Nadomestno tesnilo indikatorja stopnje tlaka (silikonski pokrovček), 2x
10. Varnostno okence
11. Stranski ročaj
12. Pokrov
13. Indikator stopnje tlaka
14. Prikaz: Snemanje pokrova ventila
15. Lestvica stopnje tlaka
16. Regulator tlaka
17. Tesnilni obroč
18. Obroči indikatorja stopnje tlaka
19. Nastavek za dušenje
20. Nosilno stojalo

Splošno

Navodila za uporabo preberite in shranite

Ta navodila za uporabo veljajo za ta ekonom lonec 6 litrov. Vsebujejo pomembne informacije o začetku uporabe in ravnanju z izdelkom.

Zaradi boljše razumljivosti bo sesalnik ekonom lonec 6 litrov v nadaljevanju poimenovan le ekonom lonec.

Pred začetkom uporabe ekonom lonca natančno in v celoti preberite navodila za uporabo, zlasti varnostne napotke. Neupoštevanje teh navodil za uporabo lahko povzroči hude telesne poškodbe ali škodo na ekonom loncu.

Navodila za uporabo temeljijo na standardih in predpisih, ki veljajo v Evropski uniji. V tujini upoštevajte tudi predpise in zakone posamezne države.

Navodila za uporabo shranite, da jih boste lahko uporabili pozneje. Če ekonom lonec predate tretjim osebam, jim hkrati z njim obvezno izročite ta navodila za uporabo.

Ta navodila za uporabo si lahko naložite tudi preko spletnega naslova www.schnellkochtopf24.de v obliki datoteke PDF.

Razlaga znakov

V teh navodilih za uporabo, na ekonom loncu ali na embalaži so uporabljeni naslednji simboli in opozorilne besede.

⚠ **OPOZORILO!**	Ta opozorilni simbol/beseda označuje nevarnost s srednjo stopnjo tveganja, zaradi katere lahko, če se ji ne izognemo, pride do smrti ali hudih telesnih poškodb.
⚠ **POZOR!**	Ta simbol/opozorilna beseda označuje nevarnost z nizko stopnjo tveganja, zaradi katere lahko, če se ji ne izognemo, pride do majhnih ali zmernih telesnih poškodb.
OBVESTILO!	Ta opozorilni simbol/beseda opozarja na možnost materialne škode.

Ta simbol podaja dodatne koristne informacije o izdelku ali njegovi uporabi.

Izjava o skladnosti (glejte poglavje „Izjava o skladnosti“): Izdelki, označeni s tem simbolom, izpolnjujejo zahteve direktiv ES.

Znak preverjene varnosti GS („Geprüfte Sicherheit“ = preverjena varnost) potrjuje, da je lonec skladen z zakonom o varnosti izdelkov. Družba TÜV Rheinland potrjuje, da varnost in zdravje uporabnika nista ogrožena niti pri namenski niti pri predvideni uporabi lonca.

Znak „LE“ pomeni varnost za živila: Izdelki, označeni s tem simbolom, so skladno z zahtevami uredbe ES 1935/2004 varni za zdravje ob stiku z živili.

Ta simbol kaže, da je lonec primeren za uporabo na električnih kuhalnih ploščah.

Ta simbol kaže, da je lonec primeren za uporabo na plinskih kuhalnih ploščah.

Ta simbol kaže, da je lonec primeren za uporabo na steklokeramičnih kuhalnih ploščah.

Ta simbol kaže, da je lonec primeren za uporabo na indukcijskih kuhalnih ploščah.

Ta simbol kaže, da je lonec primeren za uporabo na halogenskih kuhalnih ploščah.

Varnost

Pravilna uporaba

Ekonom lonec je namenjen izključno hitremu kuhanju živil pod tlakom. Namenjen je izključno za zasebno uporabo in ni primeren za poslovne namene.

Ekonom lonec uporabljajte samo na načine, ki so opisani v teh navodilih za uporabo. Vsakršna drugačna uporaba velja za neprimerno in lahko privede do materialne škode ali celo telesnih poškodb. Ekonom lonec ni igrača.

Proizvajalec ali prodajalec ne prevzemata odgovornosti za škodo, nastalo zaradi nenamenske ali nepravilne uporabe.

Varnostni napotki

⚠ OPOZORILO!

Nevarnost zadušitve!
Otroci se lahko med igro z embalažno folijo ali njenimi deli zapletejo vanje, si jih poveznejo čez glavo ali jih pogoltnejo in se z njimi zadušijo.

- Otroke držite stran od embalažne folije in majhnih delcev.

⚠ OPOZORILO!

Nevarnost telesnih poškodb!
Pri segrevanju nastaja tlak v notranjosti ekonom lonca.

- Preden ekonom lonec segrejete, ga pravilno in popolnoma zaprite.
- Ekonom lonca ne odpirajte na silo, zlasti če je še vedno pod tlakom.
- Preden ekonom lonec odprete, se prepričajte, da je tlak popolnoma sproščen.
- Ko je ekonom lonec pod tlakom, ga držite stran od otrok.
- Ekonom lonca med kuhanjem pod tlakom ne puščajte brez nadzora.
- Ko je ekonom lonec pod tlakom, ga premikajte zelo previdno.

⚠ OPOZORILO!

Nevarnost požara in nevarnost opeklin!
Vroča maščoba se lahko pri visokih temperaturah vname in vžge. Goreče maščobe ni mogoče pogasiti z vodo, temveč lahko pri stiku z vodo pride do hudih opeklin.

- Če v ekonom loncu segrevate maščobo, ga nikoli ne pustite brez nadzora.
- Goreče maščobe nikoli ne poskusite pogasiti z vodo.
- Gorečo maščobo pogasite s požarno odejo ali posebnim gasilnim aparatom za gašenje maščobe.

⚠ OPOZORILO!

Nevarnost oparin in nevarnost opeklin!
Med kuhanjem pod tlakom iz regulatorja tlaka izstopa vroča para, deli ekonom lonca pa se segrejejo. Če pridete v stik s paro in vročimi deli, se lahko oparite.

- Izogibajte se neposrednemu telesnemu stiku z izstopajočo paro.
- Vročih delov ekonom lonca se ne dotikajte z golimi rokami.
- Ekonom lonec in pokrov vedno držite izključno za ročaje.
- Za prijemanje ekonom lonca in pokrova vedno uporabljajte toplotno izolirane kuhinjske rokavice ali kuhinjske krpe.
- Pred vsakim čiščenjem počakajte, da se ekonom lonec in pokrov popolnoma ohladita.

⚠ OPOZORILO!

Nevarnost poškodb in opeklin zaradi eksplozije!
Če so ekonom lonec ali deli pokrova poškodovani, in te dele še naprej uporabljate ali če ekonom lonec uporabljate nepravilno, lahko to privede do hudih poškodb zaradi eksplozije ali do opeklin.

- Ekonom lonca ne uporabljajte več, če so njegovih sestavni deli opraskani, zlomljeni ali deformirani. Poškodovane dele zamenjajte zgolj z ustreznimi originalnimi nadomestnimi deli. Preko pooblaščenega servisa, navedenega na garancijskem listu, se obrnite na proizvajalca.
- Pred vsako uporabo preverite čistočo in delovanje varnostnega ventila, regulatorja tlaka in tesnilnega obroča pokrova.
- Razen predpisanega čiščenja in nege na varnostnem sistemu ekonom lonca ne spreminjajte ničesar (varnostni čep in ventili pokrova).
- Ekonom lonca pod tlakom ne uporabljajte za pečenje in cvrtje z oljem.
- Če pripravljate kašaste sestavine, ekonom lonec rahlo pretresite, preden ga po kuhanju odprete.

- Ekonom lonca nikoli ne napolnite več, kot do navedene maksimalne količine polnjenja (2/3 nazivne prostornine).
- Pri pripravi živil, kot je riž ali suha zelenjava, ki kuhanjem nabreknejo, ekonom lonec napolnite največ do polovice nazivne prostornine.

⚠ POZOR!

Nevarnost oparin

Če kuhate mesne izdelke z umetnim ovojem, se lahko ovoj pri kuhanju pod tlakom napihne in razpoči. Če kuhate meso s kožo in če ta pri kuhanju nabrekne in jo prebodete, lahko ven brizga vroča voda. Če pridete v stik s takšnim brizganjem, se lahko poparite.

- Mesne izdelke z umetnim ovojem pred kuhanjem vedno prebodite, da preprečite razpočenje.
- Mesa s kožo po kuhanju ne prebadajte, ampak pustite, da uplahne.

OBVESTILO!

Nevarnost poškodb!

Če ekonom lonec uporabljate z neprimernimi viri toplote ali če ekonom lonca ne napolnite dovolj, lahko to povzroči poškodbe ekonom lonca.

- Uporabljajte le vire toplote, navedene v teh navodilih za uporabo (glejte poglavje „Razlaga znakov“).
- Ekonom lonca ne uporabljajte v vročih pečicah.
- Vedno upoštevajte minimalno količino polnjenja ekonom lonca.
- Ekonom lonca nikoli ne segrevajte pod tlakom, ne da bi prej vanj nalili vodo.

Varnostni sistemi

Varnostno okence

Pri previsokem tlaku v ekonom loncu se tesnilni obroč 17 pokrova 12 pomakne skozi varnostno okence 10 navzven (glejte **slika A**). To omogoči uhajanje odvečne pare.

Varnostni ventil

Varnostni ventil 2 v pokrovu 12 kaže, ali je ekonom lonec pod tlakom (glejte **sliko A**). Če varnostni ventil opazno štrli iz pokrova, se je v ekonom loncu nabral tlak. V takšnem primeru je ekonom lonec zaklenjen in ga ne morete odpreti (glejte **sliko F**).

Takoj ko se tlak v ekonom loncu sprosti, se varnostni ventil pomakne nazaj v pokrov. Ko varnostni ventil ne štrli več iz pokrova, ekonom lonec ni več zaklenjen in ga lahko odprete.

Preverite ekonom lonec in vsebino kompleta

OBVESTILO!

Nevarnost poškodb!

Če pri odpiranju embalaže z ostrim nožem ali drugimi koničastimi predmeti niste previdni, lahko ekonom lonec hitro poškodujete.

– Embalažo zato odpirajte zelo previdno.

1. Vzemite lonec 7 in pokrov 12 iz embalaže.
2. Preverite, ali so v kompletu vsi deli (glejte **slike A**, **B** in **K** ter **seznam** na **strani 6**).
3. Preverite, ali so ekonom lonec ali posamezni deli poškodovani. Če so, ekonom lonca ne uporabljajte. Preko pooblaščenega servisa, navedenega na garancijskem listu, se obrnite na proizvajalca.

Uporaba

Prvo čiščenje ekonom lonca

– Pred prvo uporabo očistite vse dele ekonom lonca, kot je opisano v poglavju „Čiščenje, nega in shranjevanje“.

Dodajanje živil

OBVESTILO!

Nevarnost poškodb!
Če ekonom lonec napolnite premalo ali preveč oz. če ne dodate tekočine ali je dodate premalo, lahko pride do poškodb ekonom lonca.

- Za nastajanje pare v ekonom lonec vedno dodajte 250 – 300 ml tekočine, ne glede na količino živil.
- Upoštevajte meje količine polnjenja najmanj ⅓ nazivne prostornine in maksimalno ½ nazivne prostornine pri jedeh, ki nabreknejo oz. ⅔ nazivne prostornine pri vseh ostalih jedeh.

Količine polnjenja so sestavljene iz tekočine + živil.

OBVESTILO!

Nevarnost poškodb!
Če daste sol v mrzlo vodo v loncu, lahko pride do poškodb dna ekonom lonca.

- Sol vedno dodajte samo v že vrelo vodo.

1. V lonec 7 nalijte tekočino (vodo, jušno osnovo ali omako), potrebno za nastajanje pare.
2. Nato dodajte živila.
3. Ekonom lonec zaprite s pokrovom, kot je opisano v poglavju „Zapiranje ekonom lonca“.

Zapiranje ekonom lonca

- Pokrov 12 namestite na lonec 7. Oznake za zapiranje 6 na pokrovu in na ročaju lonca 5 si morajo ležati nasproti (glejte **sliko E**).
- Potisnite ročaj pokrova 4 in ročaj ekonom lonca enega nad drugega. Zaporni drsnik 3 se slišno zaskoči.

Ekonom lonec je zaprt in zdaj ga lahko segrejete.

Kuhanje pod tlakom

OBVESTILO!

Nevarnost poškodb!
Če pri nadtlaku v ekonom loncu ne znižate dovoda toplote, lahko to povzroči poškodbe ekonom lonca.

– Pri nadtlaku se prikaže rdeč obroč na indikator stopnje tlaka in lonec spušča paro. V takem primeru nemudoma znižajte dovod toplote, dokler rdeč obroč ni več viden.

1. Obrnite pokrov ventila 1 regulatorja tlaka 16 v položaj, ki označuje primerno stopnjo tlaka za jedi v loncu (glejte poglavje „Stopnje tlaka in časi kuhanja“).
2. Zaprt ekonom lonec z izbrano stopnjo tlaka položite na štedilnik.
3. Štedilnik nastavite na najvišjo stopnjo.

   V ekonom loncu se dvigne tlak. Rdeči varnostni ventil 2 in indikator stopnje tlaka 13 kažeta naraščanje tlaka v ekonom loncu (glejte **sliko F** in **sliko G**).

   Preden ekonom lonec doseže nastavljeno stopnjo tlaka, traja nekaj minut, kar je odvisno od količine polnjenja. Če iz regulatorja tlaka 16 stalno uhaja para in so vidni zeleni obroči na indikatorju stopnje tlaka 18, je stopnja tlak dosežena. V tem trenutku se začne čas kuhanja.
4. Sedaj štedilnik nastavite na nižjo stopnjo.
5. Ekonom lonec pustite na štedilniku toliko časa, kot je predvideni čas kuhanja v receptu (glejte poglavje „Stopnje tlaka in časi kuhanja“ in po potrebi svoj lasten recept).
6. Ko se čas kuhanja izteče, izklopite štedilnik.
7. Sprostite tlak v ekonom loncu, kot je opisano v poglavju „Sprostitev tlaka v ekonom loncu“.

Sprostitev tlaka v ekonom loncu

⚠ OPOZORILO!

Nevarnost oparin!
Izhajajoča para je zelo vroča. Para izstopi v smeri navzgor.

– Držite roke, glavo in telo izven območja izstopa pare.

Za sprostitev pritiska v ekonom loncu sta na voljo dve možnosti:

- Počakajte, da se ekonom lonec ohladi: to je priporočljivo predvsem za penaste in kašaste jedi.
- Počasi sprostite tlak s pomočjo regulatorja tlaka 16 (glejte **sliko H**).

Počakajte, da se ekonom lonec ohladi

1. Ekonom lonec postavite na podlago, odporno na toploto, npr. na hladno ploščo štedilnika.
2. Po kuhanju počakajte toliko časa, da se varnostni ventil 2 popolnoma pomakne v pokrov 12 (glejte **sliko A**).
3. Ko varnostni ventil ne štrli več iz pokrova, odprite ekonom lonec, kot je opisano v poglavju „Odpiranje ekonom lonca“.

Počasno znižanje tlaka s pomočjo regulatorja tlaka

1. Obrnite pokrov ventila 1 regulatorja tlaka 16 počasi in po korakih nazaj na položaj 0.
2. Ko varnostni ventil 2 ne štrli več iz pokrova 12, odprite ekonom lonec, kot je opisano v poglavju „Odpiranje ekonom lonca“.

Odpiranje ekonom lonca

1. Potisnite zaporni drsnik 3 v smeri pokrova 12 (glejte **sliko C**).
2. Obrnite pokrov za ročaj 4 proti smeri urinega kazalca (glejte **sliko D**). Oznake za zapiranje na pokrovu in na ročaju ekonom lonca 5 si morajo ležati nasproti (glejte **sliko E**).
3. Dvignite pokrov z lonca 7.

Stopnje tlaka in časi kuhanja

Stopnje tlaka

Položaj	Stopnja tlaka
1	Nežno kuhanje
2	Hitro kuhanje
0	Znižanje tlaka
▼Φ▲	Snemanje in čiščenje ventila

Časi kuhanja

Naslednji časi kuhanja so približne vrednosti, saj so točni časi kuhanja vedno odvisni od kakovosti in količine živil.

Zamrznjenih živil pred kuhanjem ni treba odtajati. Zadošča, če nekoliko podaljšate čas kuhanja.

Juhe in enolončnice

Jed/živilo	Čas kuhanja (minute)	Stopnja tlaka
Fižolova juha	20	2
Grahova juha (grah ni namočen)	20 – 25	2
Zelenjavna juha	4 – 8	2
Zdrobova juha	3 – 5	2
Golaževa juha	10 – 15	2
Krompirjeva juha	5 – 6	2
Juha iz kosti	20 – 25	2
Mineštra	8 – 10	2
Riževa juha	6 – 8	2
Goveja juha	35 – 40	2
Piščanec v juhi	25 – 35	2
Paradižnikova juha z rižem	6 – 8	2
Zeljna enolončnica	15	2
Leča (namočena)	13 – 15	2
Zelenjavno-mesna enolončnica	20	2
Riž z govejim mesom	8 – 10	2

Zelenjava

Jed/živilo	Čas kuhanja (minute)	Stopnja tlaka
Cvetača	3 – 7	I
Grah, zelen	3 – 5	I
Korenje	3 – 7	I

Jed/živilo	Čas kuhanja (minute)	Stopnja tlaka
Paprika, polnjena	6 – 8	I
Gobe	6 – 8	I
Rdeča pesa	15 – 25	I
Zelje	5 – 15	I
Špinača	3 – 4	I
Fižol	6 – 10	2
Krompir	6 – 8	2
Krompir v oblicah	6 – 12	2
Gomoljna zelena	12 – 15	2

Meso

Jed/živilo	Čas kuhanja (minute)	Stopnja tlaka
Krača	30 – 40	2
Golaž	15 – 20	2
Mleto meso	5 – 10	2
Piščančje meso	20 – 25	2
Teletina, tenko narezana	6	2
Telečja pečenka	15 – 20	2
Telečji frikase	5	2
Puranje stegno	25 – 35	2
Goveja pečenka	40 – 50	2
Rebrca	10 – 12	2
Rulade	15 – 20	2
Kisla pečenka	30 – 35	2
Svinjska pečenka	25 – 30	2
Svinjska krača	25 – 35	2
Divjačinsko stegno	25 – 30	2

Ribe

Jed/živilo	Čas kuhanja (minute)	Stopnja tlaka
Dušena riba s krompirjem	6 – 8	I
Riba v omaki iz belega vina s krompirjem	6 – 8	I
Vahnja	4 – 6	I

Napotki za pripravo in čase kuhanja

Juhe in enolončnice s pečenim mesom

- Penaste jedi pokuhajte v odprtem ekonom loncu in odstranite peno, preden zaprete ekonom lonec.
- Če časi kuhanja sestavin (npr. mesa in zelenjave) niso zelo različni: popecite meso in pri glaziranju dodajte zelenjavo.
- Pri zelo različnih časih kuhanja sestavin: Prekinite postopek kuhanja mesa in za zadnje minute dodajte zelenjavo. Tako bosta meso in zelenjava gotova istočasno.

Zelenjava

NASVET: Za začetek izberite krajši čas kuhanja. Dodatno kuhanje je vedno mogoče.

Čim drobnejše je narezana zelenjava, tem krajši je čas kuhanja.

- Če želite „hrustljavo“ zelenjavo: skrajšajte čas kuhanja.
- Pri večjih količinah podaljšajte čase kuhanja.

Meso

- Meso vedno popecite v ekonom loncu brez pokrova, potrebno tekočino dodajte šele pri glaziranju.
- Velike kose mesa prerežite, jih popecite in za preostanek kuhanja položite enega prek drugega.

Ribe

- Ker ribja jušna osnova postane lepljiva: Ko je pritisk v ekonom loncu popolnoma sproščen, takoj odstranite pokrov.

Zamrznjena živila

- Zamrznjenih živil vam pred kuhanjem v ekonom loncu ni treba odtajati, temveč namesto tega nekoliko podaljšajte čas kuhanja.

Nastavek za dušenje

S pomočjo nastavka za kuhanje 19 na pari lahko živila kuhate na sopari ali dušite. Na ta način se pri kuhanju ohranijo v vodi topni vitamini in hranila.

- Postavite stojalo 20 na dno lonca 7 in nanj namestite nastavek za dušenje.
- V lonec nalijte toliko tekočine, da le-ta ne pride v nastavek za kuhanje na sopari.
- Položite živila, ki jih želite kuhati na sopari ali dušiti, v nastavek za dušenje.
- Ekonom lonec zaprite s pokrovom, kot je opisano v poglavju „Zapiranje ekonom lonca“.

Čiščenje, nega in shranjevanje

OBVESTILO!

Nepravilno čiščenje!

Če ekonom lonca ne čistite pravilno, lahko le-tega ali njegove dele s tem poškodujete.

- Ekonom lonec očistite po vsaki uporabi.
- Ne uporabljajte agresivnih čistilnih sredstev, kot so čistila z lugi ali klorom, in ostrih ali kovinskih predmetov za čiščenje, kot so noži, trde lopatice in podobno.
- Madeže na dnu lonca odstranite z limono ali kisom.
- Pokrova nikakor ne pomivajte v pomivalnem stroju.

Čiščenje ekonom lonca

1. Pustite, da se lonec 7, pokrov 12 ter nastavek za dušenje 19 in stojalo 20 popolnoma ohladijo.
2. Odstranite tesnilni obroč 17 s pokrova (glejte **sliko B**).
3. Lonec, pokrov, nastavek za dušenje in stojalo očistite z vročo vodo in tekočim sredstvom za pomivanje posode ali pa dajte ekonom lonec, nastavek za dušenje in stojalo brez pokrova v pomivalni stroj.
4. Očistite tesnilni obroč, varnostni ventil 2 in regulator tlaka 16, kot je opisano v poglavjih „Čiščenje in zamenjava tesnilnega obroča“, in „Čiščenje ventilov“.
5. Počakajte, da se vsi deli popolnoma posušijo.

Čiščenje in zamenjava tesnilnega obroča

1. Tesnilni obroč 17 obrišite in ga sperite pod tekočo vodo (glejte **sliko B**).
2. Pustite, da se tesnilni obroč dobro posuši.
3. Tesnilni obroč namestite nazaj v pokrov 12 (glejte **sliko B**).
4. Pri običajni uporabi pokrova tesnilni obroč zamenjajte enkrat na leto, najkasneje pa takrat, ko postane trd ali temen.

Čiščenje ventilov

Čiščenje varnostnega ventila

1. Varnostni ventil 2 sperite pod tekočo vodo (glejte **sliko B**).
2. S koničastim predmetom preverite, ali se čepek na varnostnem ventilu da potisniti noter ali če je varnostni ventil morda zamašen (glejte **sliko J**).

   Varnostni ventil na spodnji strani pokrova se mora zlahka premikati in ne sme biti zataknjen.

Čiščenje regulatorja tlaka

1. Pritisnite in zavrtite pokrov ventila 1 regulatorja tlaka 16 na položaj za odstranjevanje pokrova ventila 14 in povlecite pokrov ventila navzgor iz pokrova 12 ven.
2. Povlecite regulator tlaka 16 navzgor (glejte **sliko I**).
3. Regulator tlaka očistite pod tekočo vodo.
4. Očistite spodnji del regulatorja tlaka na notranji strani pokrova (glejte **sliko J**).
5. Vstavite regulator tlaka nazaj v pokrov.
6. Vstavite pokrov ventila nazaj v pokrov.
   Pazite, da utore regulatorja tlaka in utore pokrova ventila vstavite v pripadajoča vodila v pokrovu.
7. Obrnite pokrov ventila regulatorja ventila in tako preverite, ali ste regulator tlaka in pokrov ventila pravilno vstavili in se da normalno premikati.

Vzdrževanje in shranjevanje

Preverjanje pritrditve ročajev

- Redno preverjajte, ali sta ročaj lonca 5 in stranski ročaj 11 še pritrjena (glejte **sliko A**).
- Če se je en od ročajev razmajal, ga trdno privijte z običajnim križnim izvijačem.

Shranjevanje ekonom lonca

- Očiščen lonec 7 in očiščen pokrov 12 vedno hranite v čistem in suhem prostoru, npr. v kuhinjski omarici.
- Pokrova ne namestite na lonec, temveč ga na lonec položite npr. tako, da je obrnjen okrog.

Menjava tesnila indikatorja stopnje tlaka

Redno preverjajte stanje tesnila indikatorja stopnje tlaka 13 in po potrebi zamenjajte tesnilo za nadomestno tesnilo 9.

- Odstranite tesnilo na spodnji strani pokrova 12 z indikatorja stopnje tlaka.
- Potisnite nadomestno tesnilo popolnoma preko indikatorja stopnje tlaka, da se le-ta trdno usede v vodilno zarezo indikatorja stopnje tlaka.

Nadomestni deli in drugi dodatki

Popravila lahko izvajajo le pooblaščene osebe.

- V primeru popravila se obrnite na službo za stranke na naslovu servisa, navedenem na garancijskem listu.

Naslednje nadomestne dele in dodatke lahko naročite na spletni strani **www.schnellkochtopf24.de**:

Nadomestni del/pribor	Številka izdelka
Tesnilni obroč	507048000
Regulator tlaka	507026000
Nastavek za dušenje	507010000
Silikonski pokrovček	507042000

Odprava napak

Napaka	Možni vzrok/odprava
Čas predhodnega kuhanja je zelo dolg.	Vnos energije je premajhen. – Štedilnik nastavite na najvišjo stopnjo.
Rdeči varnostni ventil med kuhanjem ne pogleda ven in iz njega ne izstopa para.	V prvih minutah je to normalno, saj se v ekonom loncu ustvarja tlak. Če se to zgodi pri kuhanju, preverite naslednje: • Ali je toplotni vir dovolj močan? – Po potrebi povišajte vnos energije. • Ali je v ekonom loncu dovolj tekočine? – Po potrebi dodajte več tekočine. • Ali je pokrov ventila regulatorja tlaka v položaju “Sprostitev tlaka“? – Obrnite ga na želeno stopnjo tlaka. • Ali je ekonom lonec dobro zaprt? – Po potrebi ga znova zaprite. • Ali je tesnilni obroč ali rob lonca poškodovan? – Zaključite postopek kuhanja in po potrebi zamenjajte tesnilni obroč oz. prenehajte z uporabo ekonom lonca.
Rdeči varnostni ventil med kuhanjem pogleda ven in iz njega ne izstopa para.	1. Ekonom lonec postavite pod mrzlo vodo, da sprostite tlak. 2. Odprite ekonom lonec. 3. Očistite regulator tlaka in varnostni ventil.
Para izstopa okrog pokrova.	Preverite naslednje: • Ali je pokrov zaprt? – Po potrebi pokrov znova zaprite. • Ali je tesnilni obroč pravilno vstavljen v pokrov ? – Zaključite postopek kuhanja in po potrebi pravilno namestite tesnilni obroč. • Ali je tesnilni obroč uporaben ali ga je treba zamenjati? – Zaključite postopek kuhanja in po potrebi zamenjajte tesnilni obroč. • Ali so pokrov, regulator tlaka in varnostni ventil čisti? – Zaključite postopek kuhanja in po potrebi očistite regulator ventila in varnostni ventil. • Ali je rob lonca v primernem stanju? – Zaključite postopek kuhanja in po potrebi prenehajte z uporabo ekonom lonca.

Napaka	Možni vzrok/odprava
Pokrova ni mogoče odpreti.	Varnostni ventil se ni popolnoma pomaknil noter. – Sprostite pritisk v ekonom loncu. – Po potrebi ohladite ekonom lonec pod mrzlo vodo.
Živila so po kuhanju zažgana ali niso kuhana.	Preverite naslednje: • Ali je bil čas kuhanja prekratek ali predolg? • Ali je moč toplotnega vira ustrezna? • Ali je regulator tlaka nastavljen na pravo stopnjo kuhanja? • Ali je bilo tekočine dovolj?
Živila so po kuhanju zažgana.	Pred čiščenjem pustite, da se lonec nekaj časa namaka v vodi.
Sproži se eden izmed varnostnih sistemov (varnostni ventil, tesnilni obroč v varnostnem okencu).	1. Prekinite vnos energije. 2. Počakajte, da se ekonom lonec ohladi. 3. Odprite ekonom lonec. 4. Preverite in očistite regulator tlaka, varnostni ventil in tesnilni obroč.
En ročaj na ekonom loncu je zrahljan.	– Trdno privijte ročaj z običajnim križnim izvijačem.

Tehnični podatki

Tip:	Ekonom lonec 6 litrov
Številka izdelka:	93596
Ekonom lonec:	
Material:	
Osrednji del:	Nerjaveče legirano jeklo 18 10 SUS304, št. materiala 14301
Ročaji:	Plastika
Dno:	Nerjaveče legirano jeklo 18 10 SUS430, št. materiala 14016
Debeline materialov:	
Dno:	pribl. 5,2 mm
Stena:	pribl. 1,2 mm
Premer:	
Dno:	pribl. 19 cm
Stena:	pribl. 22 cm
Nazivna prostornina:	6,0 l
Količina polnjenja (maks. ⅔):	4,0 l
Višina:	pribl. 16,5 cm
Teža:	pribl. 2040 g
Pokrov:	
Material:	Nerjaveče legirano jeklo 18 10 SUS304, št. materiala 14301
Debelina materiala:	pribl. 1,2 mm
Teža:	pribl. 980 g
Stopnje tlaka/delovni tlak (regulator tlaka):	Brezstopenjsko nastavljivi vzmetni ventil od 0,6 bar/60 kPa do 1,0 bar/100 kPa, maks. 3,0 bar/300 kPa
Nastavek za dušenje vklj. z nosilnim stojalom:	
Material:	Nerjaveče legirano jeklo 18 10 SUS304, št. materiala 14301

Odlaganje med odpadke

Odlaganje embalaže med odpadke

Embalaža je narejena iz materialov, primernih za recikliranje. Zavrzite jo na okolju prijazen način, ločeno po vrstah embalaže v predvidene zbiralne zabojnike.

Embalažo iz kartona zavrzite ločeno v kontejner za star papir.

Odlaganje ekonom lonca med odpadke

Ekonom lonec odložite med odpadke v skladu s predpisi in zakoni, ki veljajo v vaši državi.

B/R/K

Wuppertal, 24.02.2016

ES – CERTIFIKAT O SKLADNOSTI
za ekonom lonce

ES-vzorčno preverjanje, modul B
(nadzor osnutkov)

Izjavljamo, da v nadaljevanju opisani ekonom lonci na osnovi njihovega koncipiranja in načina gradnje, kakor tudi naših izdelav, ki jih dajemo na trg, ustrezajo osnovnim varnostnim in zdravstvenim zahtevam ES smernic.
Pri spremembah na napravah, ki jih nismo predhodno odobrili, izgubi slednja izjava veljavnost.

Tip naprave:	ekonom lonec Schnellkochtopf „PREMIUM“
Osnovna ES smernica:	RL 97/23/EG
Uporabljena norma:	DIN EN 12778 / 09.05 ZEK 01.1-08 / 06.08

B/R/K Vertriebs-GmbH

Peter Rommerskirchen, generalni direktor

B / R / K Vertriebs-GmbH • Heinz-Fangman-Str. 2 • 42287 Wuppertal • Germany

CROFTON®

GARANCIJSKI LIST

EKONOM LONEC 6 LITROV

Vaši podatki:

Ime kupca _____

Poštna številka in kraj _____

Ulica _____

_____

_____

☎ _____ E-pošta _____

Datum nakupa * _____

*Priporočamo, da skupaj s tem garancijskim listom shranite tudi račun.

Kraj nakupa _____

Opis napake:

Podpis _____

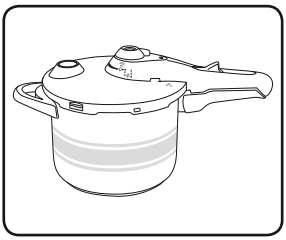

Izpolnjen garancijski list pošljite skupaj z izdelkom v okvari na naslov:

Naslov(i) servisa:

B/R/K Vertriebs GmbH

Heinz-Fangman-Str. 2

42287 Wuppertal

GERMANY

service@brk-germany.com

POPRODAJNA PODPORA

☎ SLO **00800 275 00000** **service@brk-germany.com**

IZDELEK: EKONOM LONEC 6 LITROV

ŠTEVILKA IZDELKA: 93596 10/2016

Brezplačna telefonska pomoč

3

LETA GARANCIJE

Garancijski pogoji

Spoštovane stranke!

Garancijska doba traja 3 leta in začne teči z dnem nakupa oziroma na dan predaje blaga ter velja le za izdelke, ki so bili kupljeni na območju Republike Slovenije. Pri uveljavljanju garancije je potrebno predložiti račun in izpolnjen garancijski list. Zato vas prosimo, da račun in garancijski list shranite!

Žal je napačna uporaba aparata razlog za približno 95 % reklamacij. S koristnimi nasveti našega servisnega centra, ki je urejen posebej za vas, lahko te težave enostavno odpravite, zato nas pokličite ali pa se na nas obrnite po e-pošti ali faksu.

Preden pošljete aparat na servis ali ga vrnete prodajalcu, vam svetujemo, da se oglasite na naši dežurni telefonski številki, kjer vam bomo pomagali in vam tako prihranili nepotrebne poti.

Proizvajalec jamči brezplačno odpravo pomanjkljivosti, ki so posledica napak materiala ali proizvodnje, s popravilom ali zamenjavo. V primeru, da popravilo ali zamenjava izdelka nista mogoča, proizvajalec kupcu vrne kupnino. Garancija ne velja za škodo, nastalo zaradi višje sile, nesreč, nepredvidenih dogodkov (na primer strele, vode, ognja itd.), nepravilne uporabe ali nepravilnega transporta, neupoštevanja varnostnih in vzdrževalnih predpisov ali zaradi nestrokovnega posega v izdelek.

Sledi vsakodnevne rabe izdelka (praske, odrgnine itd.) niso predmet garancije. Garancija ne izključuje pravic potrošnika, ki izhajajo iz odgovornosti prodajalca za napake na izdelku.

Ob prevzemu izdelka za popravilo servisno podjetje in prodajalec ne prevzemata odgovornosti za shranjene podatke oz. nastavitve. Popravila, ki se opravijo po izteku garancijske dobe, so ob predhodnem obvestilu plačljive.

Proizvajalec jamči za kakovost oziroma brezhibno delovanje izdelka v garancijskem roku, ki začne teči z izročitvijo blaga. Če popravila ni mogoče izvesti v 45-dnevnem roku, bo izdelek popravljen, zamenjan ali pa bo ob soglasju kupca, povrnjena kupnina. Garancijska doba se podaljša za čas popravila. Proizvajalec je po poteku garancijske dobe dolžen zagotavljati servisiranje in nadomestne dele za obdobje 3 let po preteku garancijske dobe. Če se servis za izdelek nahaja v tujini, se lahko kupec oglasi v najbližji prodajalni Hofer, od koder bo izdelek posredovan na ustrezen servis.

Oznaka proizvajalca/uvoznika:	Podjetje in sedež prodajalca:
B/R/K Vertriebs GmbH Heinz-Fangman-Str. 2 42287 Wuppertal GERMANY	Hofer trgovina d.o.o., Kranjska cesta 1, 1225 Lukovica

SLO

Distributer:

B/R/K VERTRIEBS GMBH
HEINZ-FANGMAN-STR. 2
42287 WUPPERTAL
GERMANY

E-pošta: service@brk-germany.com

POPRODAJNA PODPORA

SLO **00800 275 00000** **service@brk-germany.com**

IZDELEK:
EKONOM LONEC 6 LITROV

ŠTEVILKA IZDELKA:
93596

10/2016

3
LETA GARANCIJE